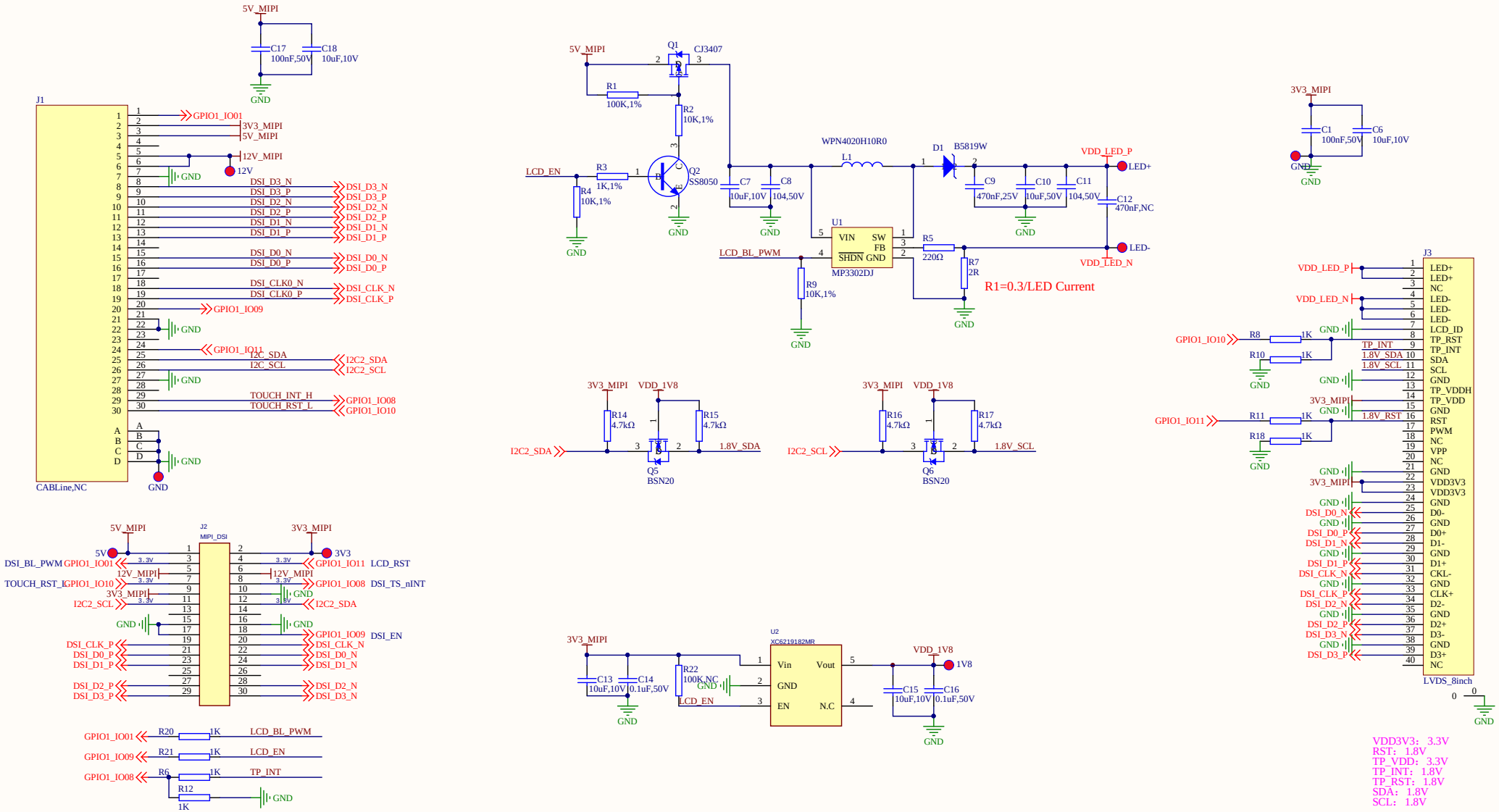

标题	*			公司	*		
版本	*	日期	*	部门		编号	
尺寸	A3	设计	*	审核	*	批准	*